RAINER GIEVERS GMBH & CO. KG

Edelstahl-Höhenversteller

Edelstahlteller gebürstet oder poliert. Diese Teller sind auch in Stahl, verzinkt oder pulverbeschichtet lieferbar.

Edelstahlteller Ø 25/30/40mm

KONFIGURIEREN SIE IHREN HÖHENVERSTELLFUSS
1. Gewindedurchmesser wählen
2. Gewindelänge oder Gesamthöhe angeben
3. Wählen Sie die Verstellmöglichkeiten aus:
   - Innensechskant oder Schlitz im Schaft
   - Zweikant, Vierkant oder Sechskant am Fuß
4. Fußteller aussuchen
5. Art der Vernietung auswählen
   - drehbar
   - fest
   - drehbar mit Kreuzschlitz
   - fest mit Kreuzschlitz

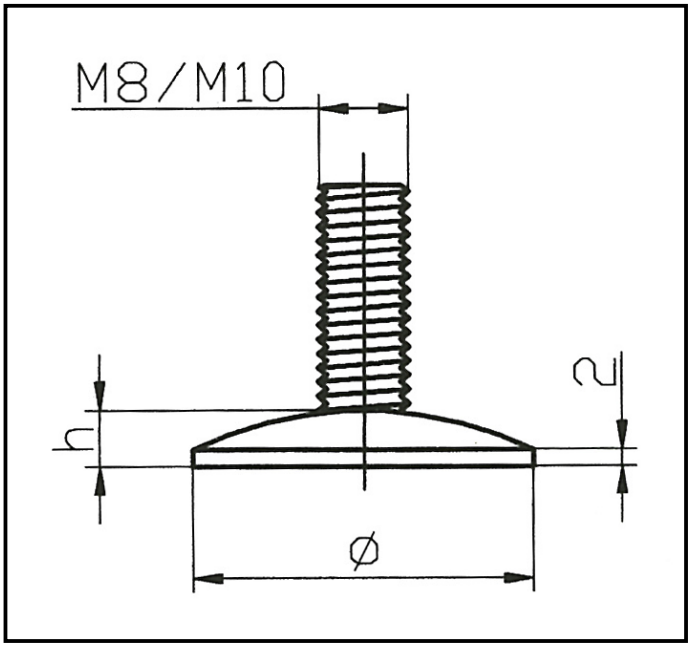

GICO BESCHLÄGE • Rainer Gievers GmbH & Co. KG • Germaniastr. 16 • 33189 Schlangen • Deutschland
Telefon +49 5252 7277 • Telefax +49 5252 7200 • E-Mail info@gico-fittings.com